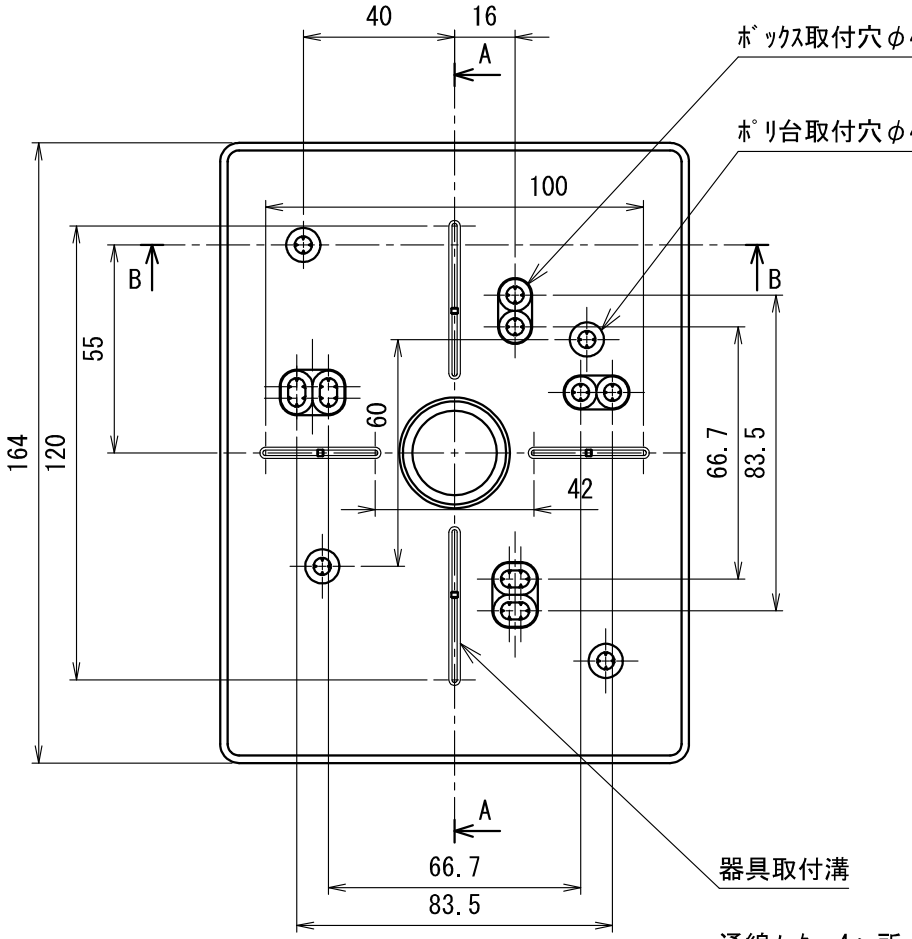

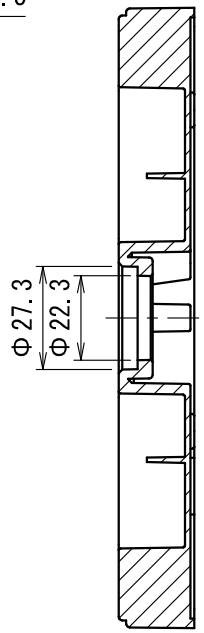

断面 A-A

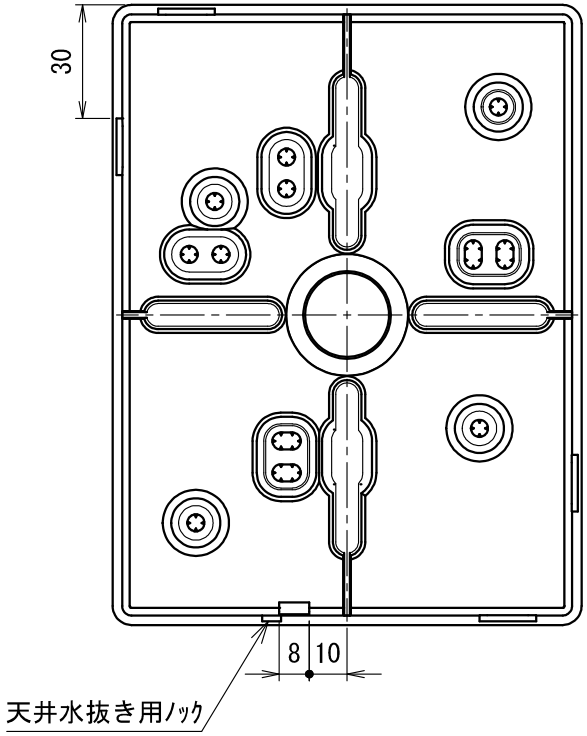

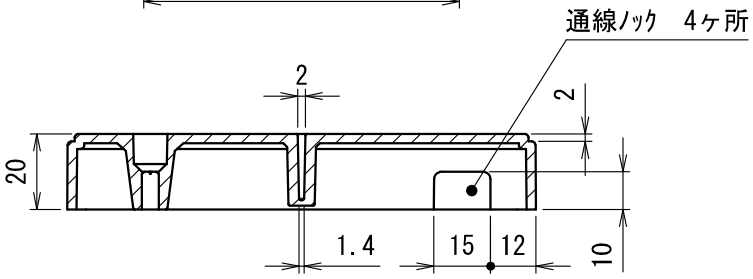

断面 B-B

品　番	色
POW-1216J	ﾍﾞｰｼﾞｭ
POW-1216W	白
POW-1216LB	ﾗｲﾄﾌﾞﾗｳﾝ
POW-1216K	ﾌﾞﾗｯｸ

符号	名　　称	材　質	個数	備　　考
		ＡＢＳ		

製　品　仕　様　図		
尺度	品名	ポリ台
1/2		ＰＯＷ－１２１６＿
第三角法	図番	ＰＯ１１７７１Ｅ３

未来工業株式会社